HOLOSUN®

ANLEITUNG | MANUAL

LE221R | LE221G

DUAL-LASER-ZIELGERÄT
DUAL LASER SIGHT

GENEHMIGUNGSPFLICHTIG IN DE

ÜBERSICHT | OVERVIEW

Abb. 1 / Fig. 1

1 Roter/Grüner Laser
Red/Green laser
2 IR-Pointer
IR pointer
3 Schutzkappe
Protective cover
4 Magnethalter
Magnetic steel
5 Schieberegler
Slider
6 Schnellspannhebel
QR lever
7 Verriegelungshebel
Handle lock
8 Schraube
Bolt
9 Seiteneinstellung
Windage adjuster
10 Höheneinstellung
Elevation adjuster
11 Fernbedienungskabelbuchse
Remote cable switch socket
12 Modusauswahlschalter
Mode selector
13 IR-Pointer-Anzeige
IR pointer indicator
14 Aktivierungstaste
Activation button

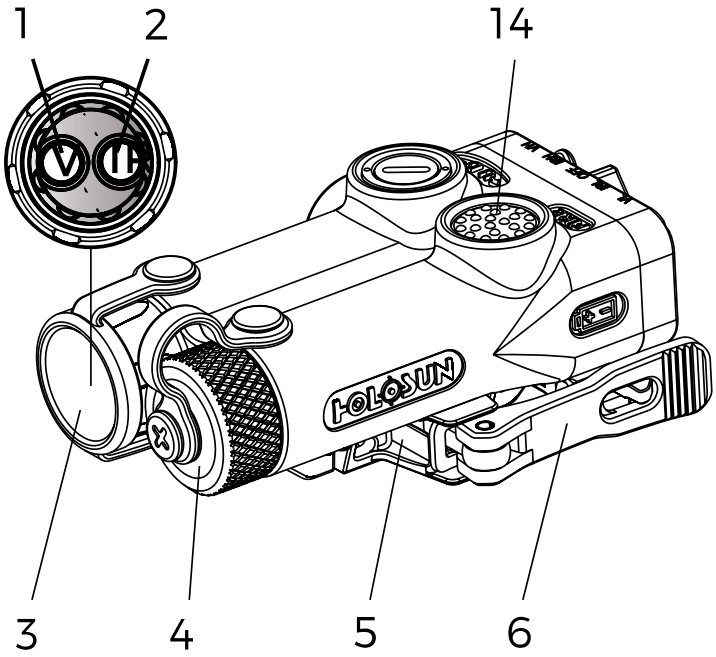

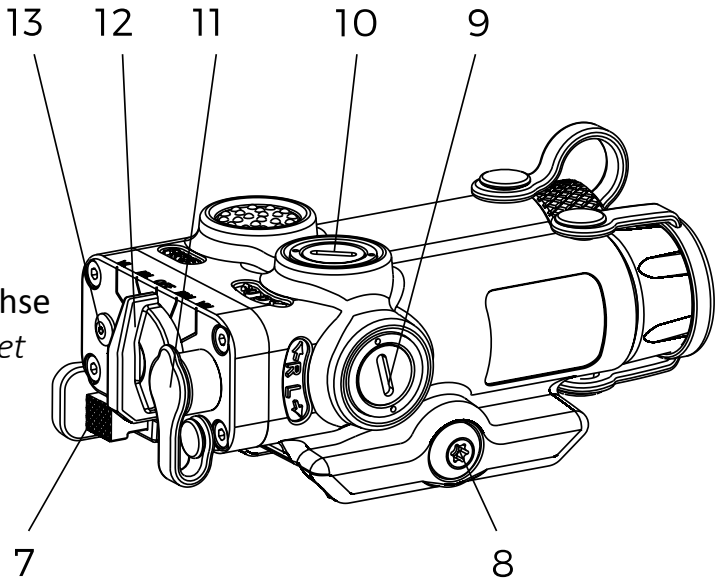

INHALTSVERZEICHNIS | CONTENTS

Übersicht 2
Inhaltsverzeichnis 3
Verwendungszweck 4
Inbetriebnahme 6
Eigenschaften 8
Montage 9
Aktivierungstaste 13
Fernbedienung 14
Einstellung der Visierung 16
Fokusregler 18
Technische Daten 19
Instandhaltung / Wartung... 20
Störungsbehebung 21
Garantie 22
CE 23
Entsorgung / Recycling 24

Overview 2
Table of Contents 3
Usage 26
Commissioning 28
Features 30
Mounting 31
Activation button 35
Remote cable switch ... 36
Adjustment of sight..... 38
Focusing knob 40
Technical details 41
Maintenance / care..... 42
Troubleshooting 43
Warranty 44
CE 45
Waste disposal 46

⊙ VERWENDUNGSZWECK

Diese Packung enthält folgende Teile:
- LE221R / LE221G Ziellasergerät
- 1 x CR123A-Batterie
- USB-Kabel
- Kabelgebundener Fernbedienungsschalter
- Werkzeug
- Mikrofaser-Reinigungstuch
- Schutzkoffer
- Anleitung DE / EN

Das LE221R/G ist ein Lasergerät der Klasse IIIa mit sichtbarem Laserpointer für den Einsatz bei Tageslicht oder schlechten Lichtverhältnissen sowie einem IR-Pointer, IR-Aufheller und LED-Aufheller. Das LE221R/G verfügt über einen stark kollimierten sichtbaren Laser und IR-Pointer für eine präzise Zielerfassung bei unterschiedlichen Wetterbedingungen. Der sichtbare Laserpointer, der IR-Pointer und der IR-Aufheller sind koaxial ausgerichtet. Die Bedienungsanleitung ist Bestandteil dieses Produktes. Bitte lesen Sie die Anleitung vor dem Gebrauch sorgfältig durch. Fügen Sie diese Anleitung bei, wenn Sie das Gerät an einen anderen Nutzer weitergeben.

WARNUNG LASERSTRAHLUNG

- **NICHT in den Laserstrahl schauen.**
- **NICHT mit optischen Instrumenten in den Laserstrahl schauen.**
- **NICHT auf spiegelnde Oberflächen strahlen.**
- **NICHT in die Augen anderer Personen strahlen.**

SICHERHEITSHINWEIS

- **Nicht lagern, wenn eine Batterie eingelegt ist.**
- **Versichern Sie sich, dass der Moduswahlschalter in der Aus-Position steht, bevor Sie die Optiken prüfen.**
- **Die nicht wiederaufladbare CR123A-Batterie niemals laden.**
- **Vermeiden Sie Gefahren, die das Gerät beschädigen.**
- **Alle Richtungsangaben beziehen sich auf die Position des Schützen.**
- **Drehen Sie die Seiten- und Höheneinstellung nicht über das Einstellungslimit hinaus.**

Hinweis: Die Batterie nicht kurzschließen, verschlucken oder ins Feuer werfen.

SICHERHEITSHINWEIS

Achten Sie bei der Selbstmontage darauf, dass das Gerät formschlüssig auf der Picatinny-Schiene sitzt und der Schnellspannhebel vollständig geschlossen ist – andernfalls kann sich das Gerät beim Schuss lösen.

INBETRIEBNAHME

1. Schrauben Sie die Batteriefachkappe gegen den Uhrzeigersinn ab. Entfernen Sie die verbrauchten Batterien und entsorgen Sie sie ordnungsgemäß.
2. Überprüfen Sie das Batteriefach auf Verschmutzungen, Feuchtigkeit und Korrosion und reinigen Sie das Batteriefach bei Bedarf.
3. Kontrollieren Sie die O-Ring-Dichtung am Batteriefachkappe, um sicherzustellen, dass diese frei von Sand und Schmutzpartikeln ist und nicht beschädigt wurde.
4. Setzen Sie die Batterie in der auf dem Gehäuse markierten Richtung ein und schrauben Sie den Batteriefachdeckel im Uhrzeigersinn fest.

ACHTUNG

Batteriestands-Warnung: Ein niedriger Batteriestand wird durch ein Flackern des sichtbaren Laserpointers, des IR-Laserpointers oder der IR-Aufheller-Anzeige signalisiert.

Abb. 2

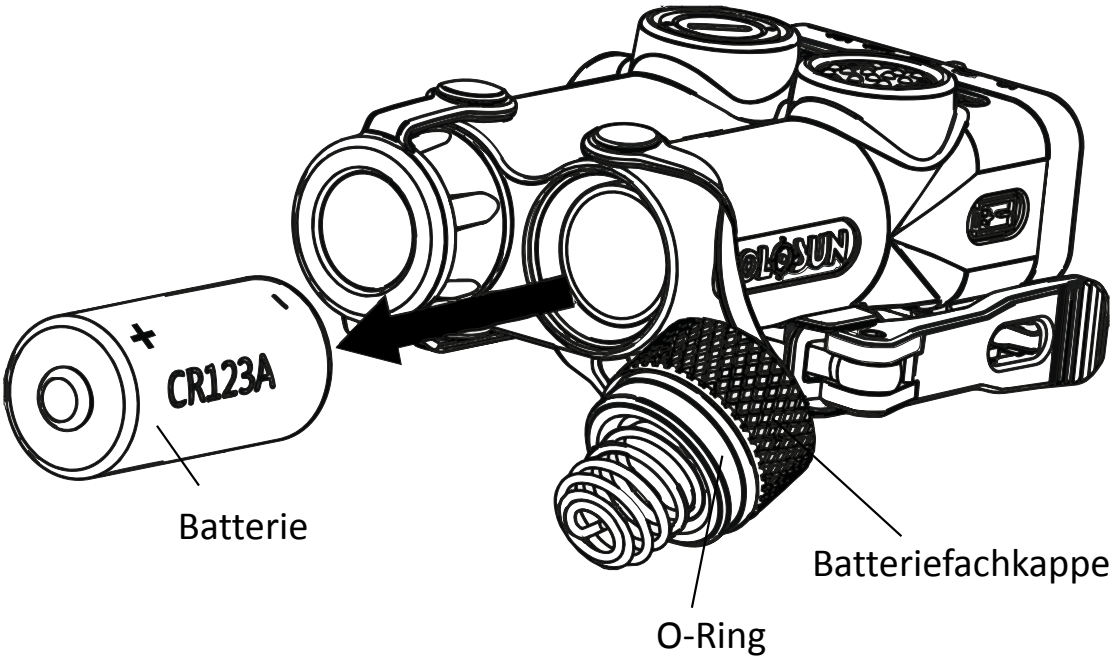

EXTERNE STROMVERSORGUNG

Das LE221R/G kann über eine externe Stromquelle betrieben werden. Ein Ende des 4-poligen Stromversorgungskabels wird mit dem entsprechenden Anschluss am Gerät verbunden. Das andere Ende mit USB-Anschluss kann an eine 5-V-DC-Stromquelle angeschlossen werden.

⊙ EIGENSCHAFTEN

1. Der sichtbare Laserpointer, der IR-Laserpointer und der IR-Aufheller sind koaxial ausgerichtet, sodass alle drei Strahlen gleichzeitig über dieselbe Seiten- und Höheneinstellung justiert werden können.
2. Der sichtbare Laserpointer und der IR-Laserpointer sind stark kollimiert und ermöglichen eine schnelle und präzise Zielerfassung bei unterschiedlichen Wetterbedingungen.
3. Das LE221R/G verwendet eine 520-nm-Halbleiterlaserdiode als Lichtquelle. Sie ist energieeffizienter, heller, stabiler und verfügt über einen größeren Temperaturbereich als ein DPSS-Laser und ermöglicht einen größeren Betriebstemperaturbereich.
4. Warnanzeige bei niedrigem Batteriestand sowie Statusanzeigen für IR-Pointer und IR-Aufheller.
5. Automatische Abschaltung mit Zeitverzögerung.
6. Der Fokusbereich des IR-Aufhellers ist von 95 bis 210 mrad einstellbar.
7. Kabelgebundener Fernbedienungsschalter.
8. Anschluss für externe Stromversorgung.
9. Schnellspannmontage.
10. QD-Montage kompatibel mit MIL-STD-1913-Schienen.
11. Gehäuse aus Titanlegierung.

⊙ MONTAGE

Die Treffpunktabweichung nach Demontage und erneuter Montage beträgt weniger als 2 MOA.

ERSTEMALIGE MONTAGE

1. Lösen Sie die Halterung des LE221R/G mit einem Schraubendreher, um das Gerät auf der Schiene montieren zu können.
2. Öffnen Sie den Schnellspannhebel und setzen Sie das LE221R/G formschlüssig auf die Picatinny-Schiene.
3. Schließen Sie den Schnellspannhebel und verwenden Sie einen Schraubendreher, um die Halterung auf der Schiene festzuziehen.

ERNEUTE MONTAGE

1. Öffnen Sie die Schnellspannhebel und setzen Sie das LE221R/G formschlüssig auf die Picatinny-Schiene.
2. Schließen Sie den Schnellspannhebel.

Abb. 3

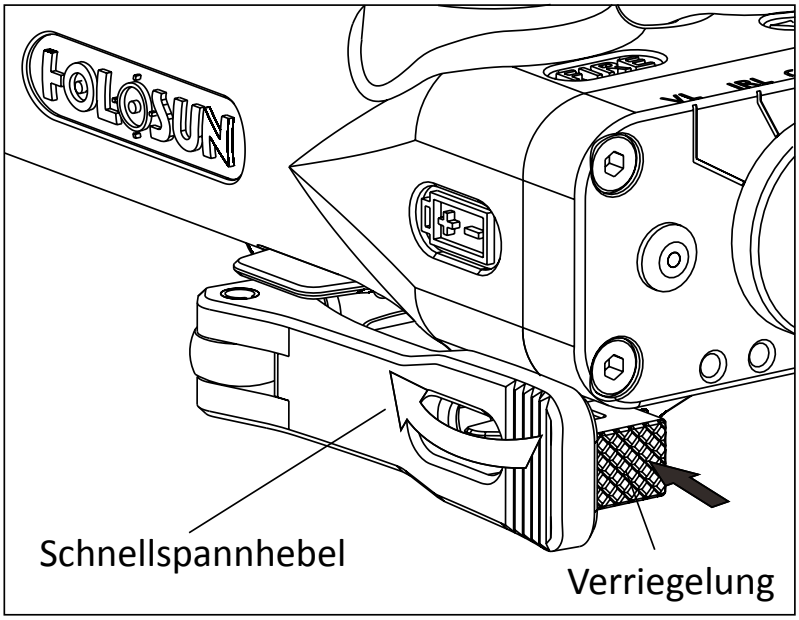

Abb. 4

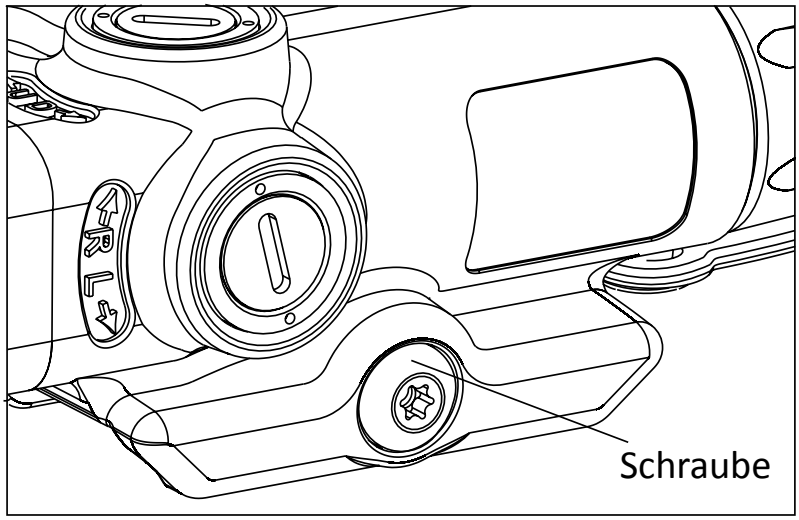

WARNUNG

Wenn sich die Einstellschrauben nicht weiterdrehen lassen, ist das Ende des Einstellbereichs erreicht. Das Visier könnte durch Überdrehung geschädigt werden.

MODUSAUSWAHLSCHALTER

Das LE221R/G verfügt über 11 Betriebsmodi und ist standardmäßig auf OFF eingestellt. Stellen Sie sicher, dass der Moduswahlschalter vollständig in einer der 11 Positionen eingerastet ist.

Abb. 5

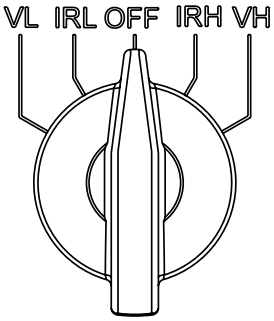

Modus	Beschreibung
VL	Niedrigleistungseinstellung für sichtbaren Laserpointers
IRL	Niedrigleistungseinstellung für IR-Pointer
OFF	**Schaltet die Einheit aus**
IRH	Hochleistungseinstellung für IR-Pointer
VH	Hochleistungseinstellung für sichtbaren Laser

Die "IR"-Anzeige ist aktiv, wenn der IR-Laserpointer eingeschaltet ist. Die "IL"-Anzeige ist aktiv, wenn der IR-Aufheller eingeschaltet ist.

IR-ANZEIGE

Zwei grüne Anzeigen befinden sich neben dem Fokusregler, es gibt 3 Modi:

1. **IR-Anzeige EIN**: wenn der Moduswahlschalter auf IRL oder IRH steht.
2. **IL-Anzeige EIN**: wenn der Moduswahlschalter auf ILL oder ILH steht.
3. **IR- und IL-Anzeige gleichzeitig EIN**: wenn der Moduswahlschalter auf ILH/IRL steht.

⊙ AKTIVIERUNGSTASTE

Nachdem Sie den gewünschten Lasermodus über den Modusauswahlschalter ausgewählt haben, entfernen Sie die Linsenabdeckung und befestigen Sie diese an der magnetischen Haltefläche. Sowohl der Auslöser als auch der Fernschalter mit Kabel können verwendet werden, um den Laser im ausgewählten Modus zu aktivieren.

BEDIENUNG DER AKTIVIERUNGSTASTE

1. **Kurzzeitiger EIN-Modus**: Drücken Sie die Aktivierungstaste und halten Sie sie gedrückt. Der Laser bleibt aktiviert, solange die Taste gedrückt wird. Die maximale Aktivierungsdauer beträgt eine Minute. Wird die Taste länger als eine Minute gedrückt gehalten, schaltet sich das Gerät automatisch aus.
2. **Dauerhafter EIN-Modus**: Drücken Sie die Aktivierungstaste zweimal kurz hintereinander, ohne sie gedrückt zu halten. Der Laser wird aktiviert und bleibt für 5 Minuten eingeschaltet. Danach schaltet er sich automatisch aus. Durch einmaliges kurzes Drücken der Aktivierungstaste kann das Gerät manuell ausgeschaltet werden.

FERNBEDIENUNG

1. Entfernen Sie die Schutzabdeckung des Anschlusses.
2. Stecken Sie den Stecker des kabelgebundenen Fernbedienungsschalters so in die Buchse, dass Stecker und Buchse korrekt ausgerichtet sind.
3. Ziehen Sie die Schutzmanschette am Anschluss fest.

Abb. 6

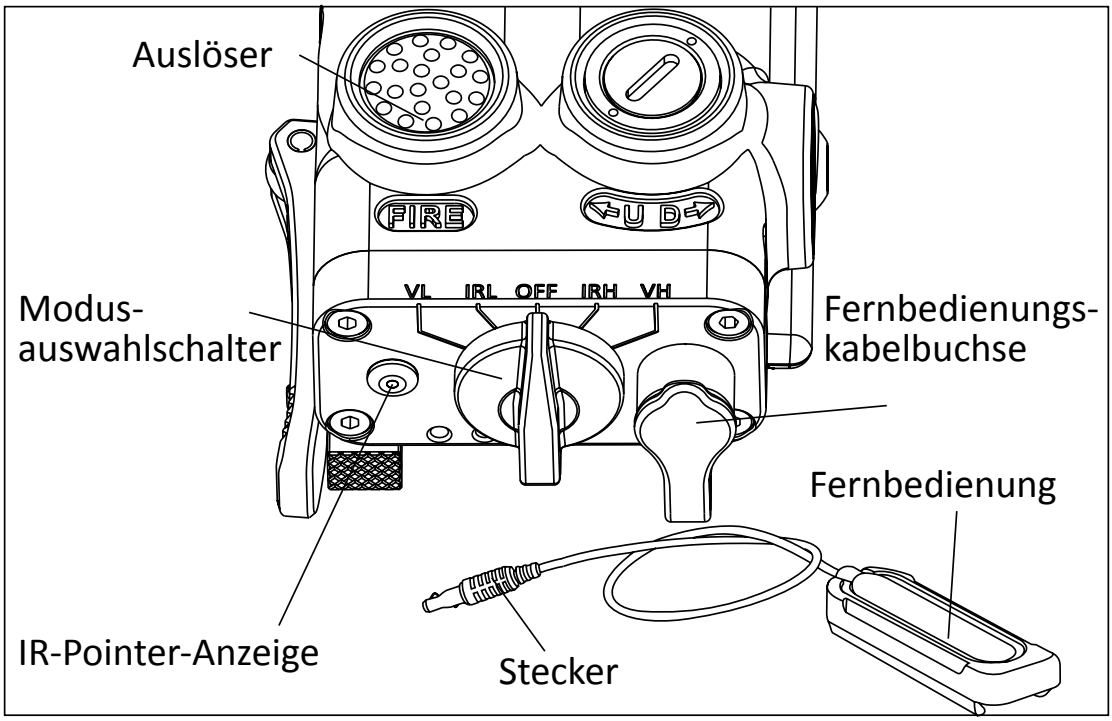

BEDIENUNG FERNBEDIENUNG

1. **Kurzzeitiger EIN-Modus**: Drücken Sie die Taste des Fernbedienungsschalters und halten Sie sie gedrückt. Der Laser bleibt aktiviert, solange die Taste gedrückt wird.
2. **Dauerhafter EIN-Modus**: Drücken Sie die Taste zweimal kurz hintereinander, ohne sie gedrückt zu halten. Der Laser bleibt 5 Minuten aktiviert und schaltet sich danach automatisch aus. Durch einmaliges kurzes Drücken der Aktivierungstaste kann das Gerät manuell ausgeschaltet werden.

⊙ EINSTELLUNG DER VISIERUNG

Der sichtbare Laserpointer, der IR-Laserpointer und der IR-Aufheller sind koaxial ausgerichtet und können daher gleichzeitig mit derselben Seiten- und Höheneinstellung justiert werden.

Der gesamte Einstellbereich beträgt 100 MOA, entsprechend ±50 MOA aus der Mittelstellung. Stellen Sie die Seiten- und Höheneinstellung nicht über den maximalen Einstellbereich hinaus.

Einstellknopf	Position	Kenn-zeichnung	Richtung	Bewegung des Lasers
Höheneinstellung	Oben	U	↻	hoch
		D	↺	runter
Seiteneinstellung	Seite	L	↻	links
		R	↺	rechts

EINSTELLUNG

Verwenden Sie einen Schraubenschlüssel oder eine Münze, um die Seiten- und Höheneinstellung gemäß der oben dargestellten Tabelle vorzunehmen.

Abb. 7

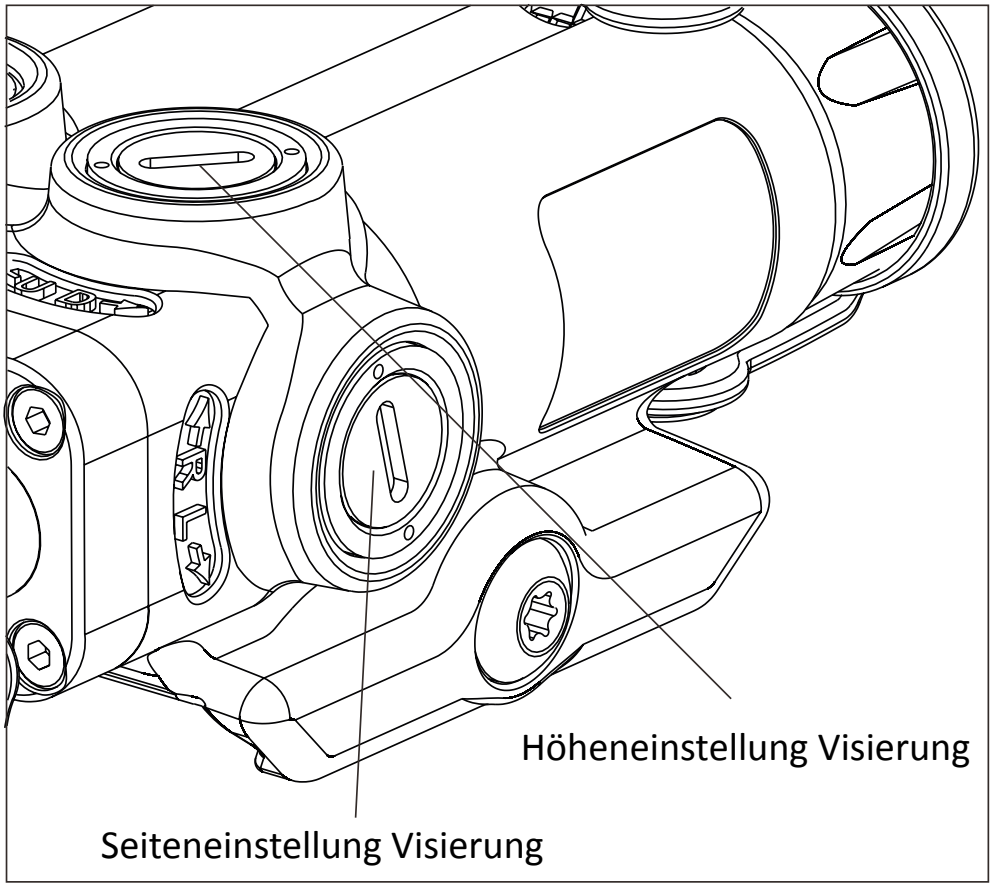
Höheneinstellung Visierung
Seiteneinstellung Visierung

⊙ FOKUSREGLER

Der Fokusregler für den IR-Aufheller befindet sich zwischen den Anzeigen und der Fernbedienungsbuchse (siehe Abb. 1).

Die Divergenz des IR-Aufhellers ist von 95 bis 210 mrad einstellbar.

- **Lichtkegel vergrößern**: Drehen Sie den Fokusregler im Uhrzeigersinn.
- **Lichtkegel verkleinern**: Drehen Sie den Fokusregler gegen den Uhrzeigersinn.

TECHNISCHE DATEN

Parameter		LE221G				LE221R			
Laser Pointer	Wellen-länge (nm)	520		830		635		830	
	Ausgangs-leistung (mW)	Lo	Hi	Lo	Hi	Lo	Hi	Lo	Hi
		<1	<5	0,3	<0,7	<1	<5	0,3	<0,7
	Laserklasse	2	3R	2	2	2	3R	2	2
	Divergenz (mrad)	0,6		0,5		0,6		0,5	
Laser Aufheller	Wellen-länge (nm)	830							
	Ausgangs-lstg. (mW)	Lo		0.3		Hi		<0,7	
	Divergenz (mrad)	einstellbar 95–210							
	Laserklasse	3R							
Einstellungsbereich		±50 MOA							
Batterie		1 x CR123A							
Betriebstemperatur		-40°C - 51°C							
Lagertemperatur		-40°C - 70°C							
Wasserdicht		IP67							
Gehäusefarbe		Desert Sand / Matt Schwarz							
Abmessungen (mm)		94 x 57 x 37							
Gewicht (g)		270							

⊙ INSTANDHALTUNG / WARTUNG

Das LE221R/G ist ein robustes, kompaktes Lasergerät, das für den Einsatz unter anspruchsvollen Umgebungsbedingungen ausgelegt ist. Die Außenflächen bestehen aus Flugzeugaluminium und anderen chemikalienbeständigen Materialien, die gegenüber Chemikalien widerstandsfähig sind, wie sie typischerweise im militärischen Einsatz auftreten können. Die Wartung durch den Benutzer beschränkt sich auf die Kontrolle und Reinigung der Außenflächen. Bevor Sie die Linsen reinigen, müssen grobe Partikel von der Oberfläche entfernt werden. Wir empfehlen dazu den HS-LENS-CLEANING-PEN aus unserem Shop. Entfernen Sie Fingerabdrücke oder andere Öle mit einem Linsenreiniger (HS-LENS-CLEANING-PEN), einem weichen Baumwolltuch oder einem Mikrofasertuch. Eine besondere Wartung der Gehäuseoberfläche ist nicht notwendig. Vermeiden Sie bei der Reinigung die Verwendung von trockenem Stoff oder Taschentüchern. Verwenden Sie keine organischen Lösungsmittel wie Alkohol oder Aceton. Versuchen Sie nicht, das Gerät auseinanderzubauen. Die Innenteile müssen speziell gereinigt werden, sind versiegelt sowie mit einer Antibeschlagbeschichtung versehen. Jeder Versuch der Demontage führt zum Verlust der Garantie. Falls eine Reparatur erforderlich ist, wenden Sie sich bitte an unser Service-Center. Sie können ebenso unter **www.holosun.eu** weitere Instruktionen sowie Hilfe anfordern.

STÖRUNGSBEHEBUNG

Störung	Mögliche Ursache	Behebung
Ungleichmäßige Ausleuchtung	Optik verschmutzt	Reinigung mit handelsüblichen Baumwollreinigungs- oder Mikrofasertüchern
Keine Funktion	Batterie falsch eingelegt	Batterie richtig einlegen
	Batterie leer	Batterie ersetzen
	Gerät nicht eingeschaltet	Schalter betätigen
Leuchtintensität zu niedrig	Optik verschmutzt	Reinigung mit handelsüblichen Baumwollreinigungs- oder Mikrofasertüchern
	Batterie fast leer	Batterie ersetzen

GARANTIE

Nähere Informationen finden Sie in der Garantiebroschüre, die diesem Produkt beiliegt.

WARNUNG

Es liegt in der alleinigen Verantwortung des Nutzers, sich vor der Inbetriebnahme über die geltenden Vorschriften in seinem Land oder Einsatzgebiet zu informieren und diese einzuhalten. Bitte beachten Sie auch unbedingt die aktuelle Gesetzeslage in Ihrem Bundesland bzw. auch auf die jagdliche Gesetzeslage. Auch im Ausland sollten Sie sich immer genau informieren, hier gibt es von Land zu Land große Unterschiede.

RECHTLICHER HINWEIS: Überprüfen Sie vor dem Anbringen des LE221 an einer Waffe die geltenden gesetzlichen Bestimmungen Ihres Landes. Es liegt in der alleinigen Verantwortung des Nutzers, sich vor dem Erwerb oder der Verwendung über die geltenden Vorschriften in seinem Land zu informieren und diese einzuhalten! Fragen Sie Ihre zuständige Behörde!

CE-KONFORMITÄTSERKLÄRUNG

PICOTRONIC® GmbH • Rudolf-Diesel-Str. 2a
56070 Koblenz • Germany

erklärt in alleiniger Verantwortung, dass dieses Produkt konform zu den nachstehenden Standards oder standardisierten Dokumenten ist:

(IEC 61547:2020); Deutsche Fassung
EN IEC 61547:2023 DIN EN IEC 61000-6-1:2019-11
gemäß den Bestimmungen der Richtlinien
2012/19/EU, 2014/30/EU, 2011/65/EU, 2023/988

D. Heckner, Geschäftsführer PICOTRONIC® GmbH
Koblenz, im September 2026

Wir sind stets bestrebt, unsere Produkte zu optimieren, und behalten uns das Recht vor, die Produktspezifikationen ohne vorherige Benachrichtigung zu ändern.

⊙ ENTSORGUNG / RECYCLING

Dieses Produkt darf nicht über den unsortierten Hausmüll entsorgt werden. Es unterliegt der Richtlinie 2012/19/EU über Elektro- und Elektronik-Altgeräte (WEEE) sowie den jeweils geltenden nationalen Umsetzungsvorschriften, in Deutschland insbesondere dem „Elektro- und Elektronikgerätegesetz (ElektroG)“. Altgeräte sind getrennt zu erfassen und einer umweltgerechten Verwertung zuzuführen. Die Entsorgung hat über kommunale Sammelstellen oder über die hierfür vorgesehenen Rücknahmesysteme zu erfolgen. Altbatterien und Akkumulatoren sind getrennt zu sammeln und über geeignete Rücknahme- und Sammelsysteme zu entsorgen. Die Rückgabe kann insbesondere über Verkaufsstellen, kommunale Sammelstellen oder andere gesetzlich vorgesehene Rücknahmestellen erfolgen. Die Regelungen basieren auf der Verordnung (EU) 2023/1542 über Batterien und Altbatterien sowie den jeweils geltenden nationalen Vorschriften, in Deutschland insbesondere dem Batterierecht-Durchführungsgesetz (BattDG).

Hinweis zur Umweltverträglichkeit

Durch die ordnungsgemäße Entsorgung leisten Sie einen Beitrag zum Schutz der Umwelt und der menschlichen Gesundheit sowie zur nachhaltigen Nutzung natürlicher Ressourcen.

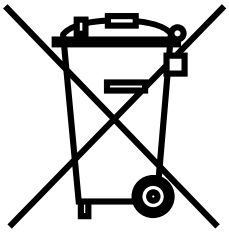

HOLOSUN®

MANUAL

LE221R | LE221G

DUAL-LASER SIGHT

SUBJECT TO AUTHORISATION IN DE

USAGE

This package contains the following items:
- LE221R/G Laser sight
- 1 x CR123A battery
- Remote cable switch
- Tool
- Microfiber cleaning cloth
- Protective case
- Manual DE / EN

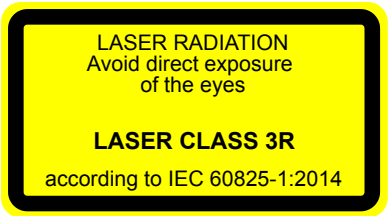

The LE221R/G is a Class IIIa laser device that features a visible laser pointer for daylight or low-light operations, an IR laser pointer, an IR illuminator, and an LED illuminator. The LE221R/G emits a highly collimated visible pointer and IR pointer for precise aiming in all weather conditions. The visible pointer, IR pointer, and IR illuminator are co-aligned.

These operating instructions are an integral part of the product. Please read them carefully before use. If you pass the device on to another user, please include these instructions.

CAUTION LASER RADIATION

- DO NOT stare into the laser beams.
- DO NOT look into the laser beam through binoculars or telescopes.
- DO NOT point the laser beam at mirror-like surfaces.
- DO NOT shine the laser beam into other body's eyes.

CAUTION

- DO NOT store LE221R/G with the battery installed.
- Ensure the Mode selector is OFF before checking the lens of LE221R/G.
- DO NOT recharge the non-rechargeable CR123A battery.
- Indicates a risk of damage to the equipment.
- All the directions are given from the shooter's view-point.
- DO NOT over-adjust the windage and elevation adjuster by forcing them beyond their end of travel.

Note: Do not short-circuit, swallow or throw the battery into a fire.

SAFETY INSTRUCTIONS

When installing the device yourself, ensure that it is seated securely and positively on the Picatinny rail and that the quick-release lever is fully closed. Otherwise, the device may come loose when firing.

⊙ COMMISSIONING

1. Rotate the battery cap counterclockwise. Remove and properly discard the used battery.
2. Inspect the battery compartment for dirt, moisture and corrosion, and clean the battery compartment if necessary.
3. Inspect the O-ring seal on the battery cap to ensure that it is free of sand and dirt particles and has not been damaged.
4. Install the battery in the direction marked on the housing and screw the battery cap clockwise.

WARNING ⚠

Battery level warning: Flickering lasers or indicators indicate a low battery level.

Fig. 2

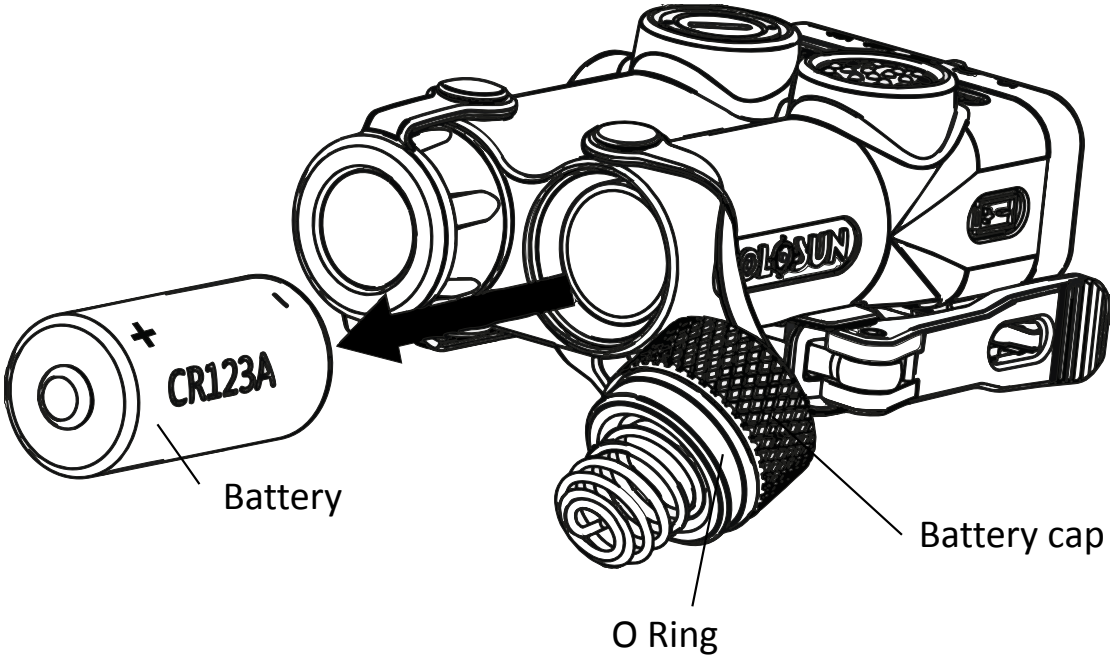

EXTERNAL POWER SOURCE

The LE221R/G can be connected to an external power source. One end of the 4-pin power cable can be connected to the 4-pin socket; the other end with USB connector can be connected to a 5 V DC power source.

⊙ FEATURES

1. The visible pointer, IR pointer and IR illuminator are co-aligned so that all three beams can be adjusted simultaneously using the same adjuster.
2. Highly collimated visible pointer and IR pointer for quick, all-weather aiming.
3. The LE221R/G employs a 520 nm semiconductor laser diode as its light source. It is more energy-efficient, brighter, more stable and has a wider thermal operating range than a DPSS laser.
4. Low-battery laser alert and indicators for IR pointing and IR illumination status.
5. Delayed automatic power-off.
6. The IR illumination focus ranges from 95 to 210 mrad.
7. Remote cable switch.
8. External power source capability.
9. Quick-release mount.
10. QD mount compatible with MIL-STD-1913 rail.
11. Titanium alloy housing.

⊙ MOUNTING

The return-to-zero accuracy is less than 2 MOA.

INITIAL INSTALLATION

1. Loosen the mount of the LE221R/LE221G using a screwdriver to prepare it for installation on the rail.
2. Open the quick-release mount and position the LE221R/LE221G securely and positively on the rail.
3. Lock the quick-release mount and use a screwdriver to tighten the mount on the rail.

SUBSEQUENT INSTALLATION

1. Open the quick-release mount and position the LE221R/LE221G securely and positively on the rail.
2. Lock the quick-release mount.

Fig. 3

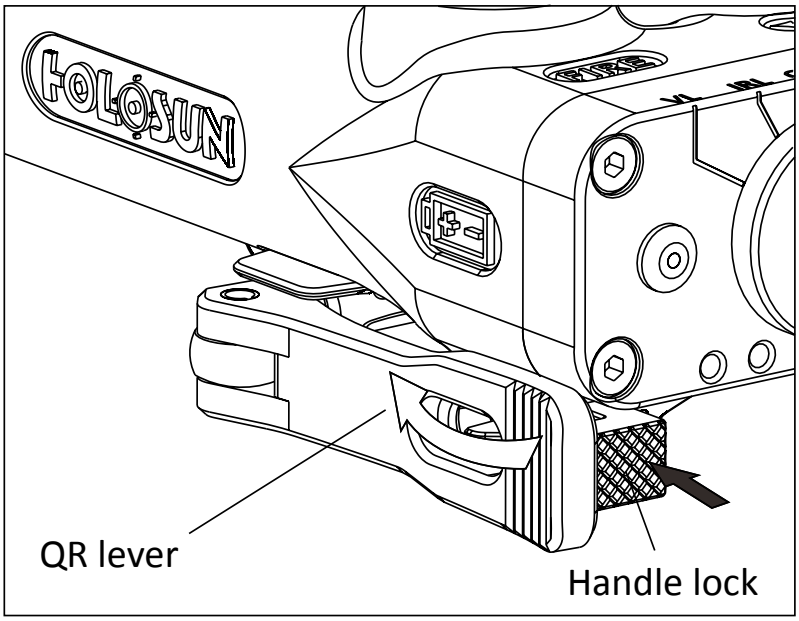

Fig. 4

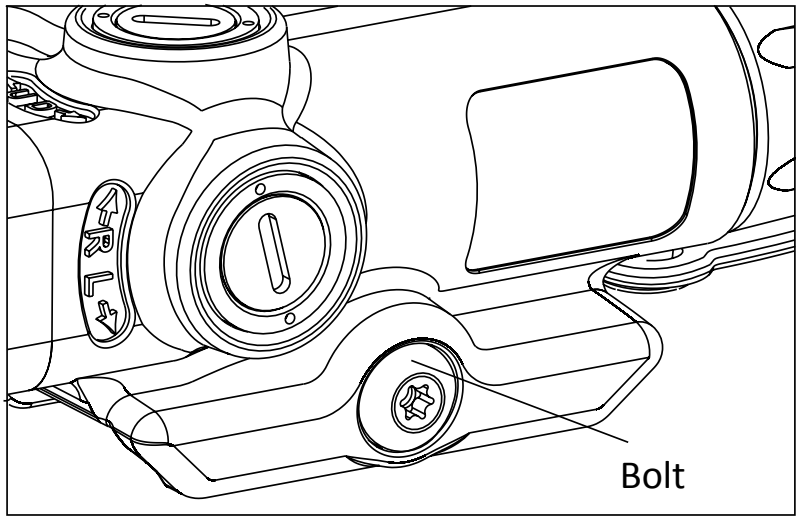

CAUTION

If the screws can no longer be rotated, the adjustment limit has been reached. The device may be damaged if the adjustment is forced beyond this limit.

MODE SELECTOR

The LE221R/G has 11 operating modes and is set to OFF by default. Make sure that the mode selector is fully engaged in one of the 11 positions and is not positioned between two modes.

Fig. 5

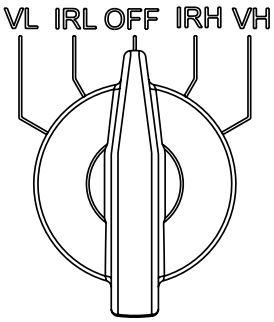

Mode	Description
VL	Low power green/red laser pointer
IRL	Low power IR pointer
OFF	**No light is emitted**
IRH	High power IR pointer
VH	High power green/red laser pointer

The “IR” indicator is illuminated when the IR laser pointer is switched on. The “IL” indicator is illuminated when the IR illuminator is switched on.

IR/IL INDICATORS

Two green indicators are located next to the focus adjustment knob. There are three indicator states:

1. **IR indicator ON:** when the mode selector is set to IRL or IRH.
2. **IL indicator ON:** when the mode selector is set to IL or ILH.
3. **IR and IL indicators ON:** when the mode selector is set to ILH/IRL.

⊙ ACTIVATION BUTTON

After selecting the desired laser output using the mode selector, remove the lens cover and attach it to the magnetic holder. Both the activation button and the wired remote switch can be used to activate the laser in the selected mode.

ACTIVATION BUTTON OPERATION

1. **Momentary-on mode:** Press and hold the activation button. The laser remains activated while the button is held down. The maximum activation time is one minute. If the button remains pressed for more than one minute, the unit automatically turns off.
2. **Constant-on mode:** Double-press the activation button without holding it. The laser will be activated for 5 minutes and then automatically turn off. The user can also press the activation button once to turn the unit off manually.

REMOTE CABLE SWITCH

1. Remove the protective cover from the socket.
2. Insert the plug of the remote switch cable into the socket. Ensure that the connectors of the plug and socket are correctly aligned.
3. Tighten the protective sleeve on the connector.

Fig. 6

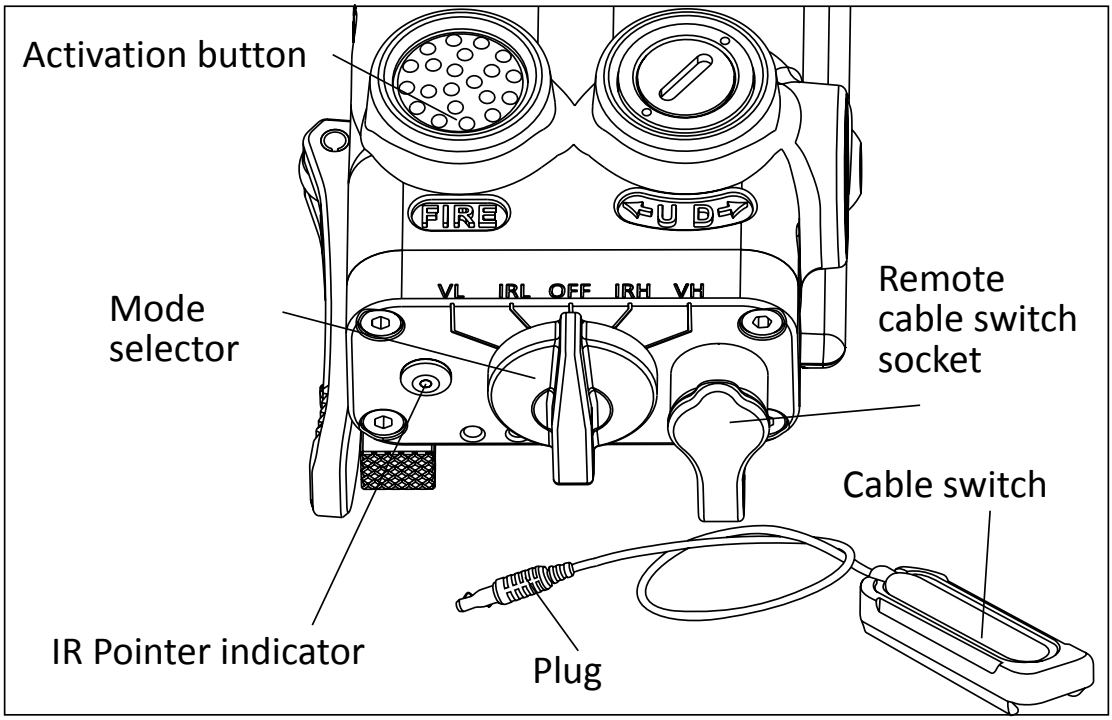

REMOTE SWITCH OPERATION

1. **Momentary-on mode:** Press and hold the Remote Cable Switch button. The laser remains activated until the button is released.
2. **Constant-on mode:** Double-press the button without holding it. The laser remains activated for 5 minutes and then automatically turns off. The user can also press the activation button once to turn the unit off manually.

⊙ ADJUSTMENT OF SIGHT

The visible laser pointer, IR laser pointer, and IR illuminator are concentrically aligned and can therefore be adjusted simultaneously using the same windage and elevation controls.

The total adjustment range is 100 MOA, corresponding to ±50 MOA from the center position. Do not adjust the windage or elevation beyond the maximum total adjustment range.

Adjuster	Position	Mark	Direction	Laser Movement
Elevation adjustment	Top	U D	↻ ↺	Up Down
Windage adjustment	Side	L R	↻ ↺	Left Right

ADJUSTMENT

Use a wrench or coin to turn the windage and elevation adjustment knobs as required, following the instructions in the table above.

Fig. 7

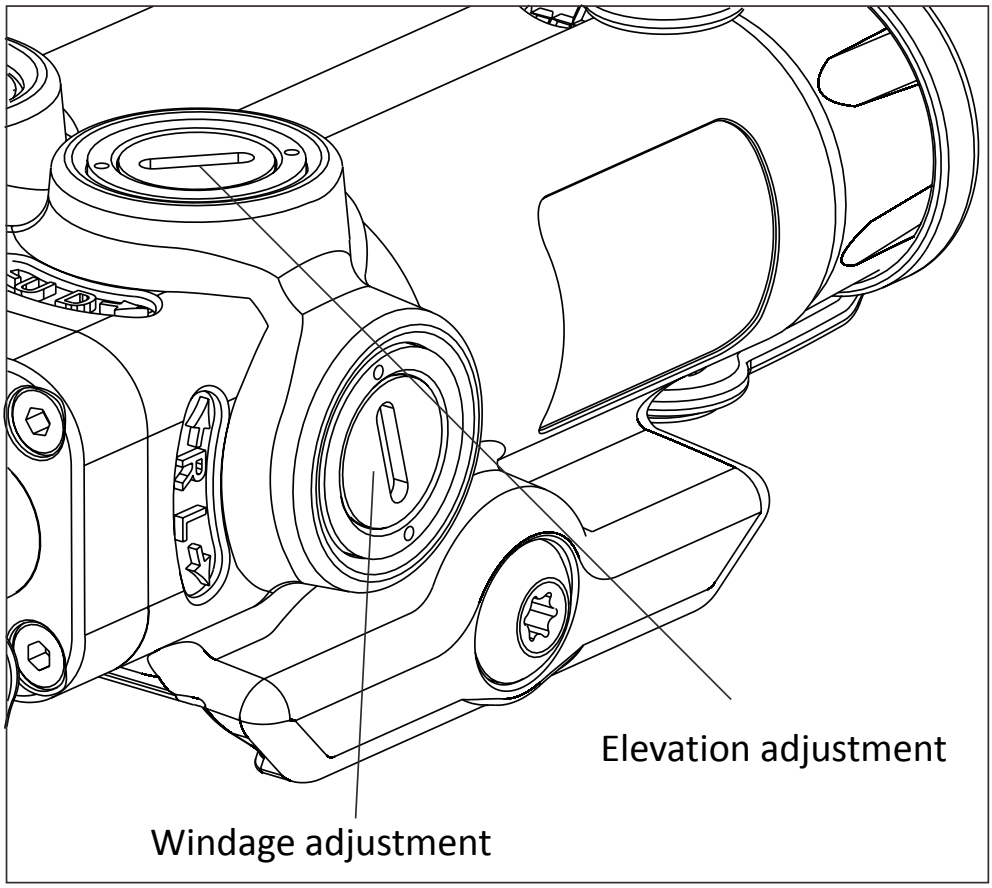

⊙ FOCUSING KNOB

The focusing knob for the IR illuminator is located between the indicators and the remote switch socket (see Fig. 1).

The divergence of the IR illuminator is adjustable from 95 to 210 mrad.

- **Zoom in**: Rotate the knob clockwise (CW).
- **Zoom out**: Rotate the knob counterclockwise (CCW).

TECHNICAL DETAILS

Parameter		LE221G				LE221R			
Laser sight	Wave-length (nm)	520		830		635		830	
	Output Power (mW)	Lo	Hi	Lo	Hi	Lo	Hi	Lo	Hi
		<1	<5	0.3	<0.7	<1	<5	0.3	<0.7
	Laser Class	2	3R	2	2	2	3R	2	2
	Divergence (mrad)	0.6		0.5		0.6		0.5	
Laser illuminator	Wave-length (nm)	830							
	Output Power (mW)	Lo		0.3		Hi		<0.7	
	Divergence (mrad)	Adjustable: 95 - 210							
	Laser Class	3R							
White LED illumi-nator	Color Temp.	6000K							
	Output Power (mW)	100 lm / 300 lm							
Adjustment range		±50MOA							
Battery		1 x CR123A							
Operating Temperature		-40°C - 51°C							
Storage Temperature		-40°C - 70°C							
Waterproof		IP67							
Housing color		Desert Sand / Matte Black							
Dimensions (mm)		94 x 57 x 37							
Weight (g)		270							

⊙ MAINTENANCE / CARE

The LE221R/G is a rugged, compact laser device designed to operate in severe environments. The exterior housing is made of aircraft-grade aluminum and other components are made of chemically resistant materials that will not be harmed by chemicals normally encountered during military operation.

Operator maintenance is limited to inspection and cleaning of the LE221R/G external surfaces, replacement of the battery before each mission and removal of the battery after each mission. For mounting the optic we recommend the HOLOSUN® MOUNTING KIT from our shop. When cleaning the lenses blow away the dust on surface first. We recommend the HS-LENS-CLEANING-PEN from our shop. Remove fingerprints or other oil with lens cleaner (HS-LENS-CLEANING-PEN), a soft cloth or microfibre cloth. No special maintenance is needed for the housing surface. Avoid touching the glass surface with a dry cloth or tissue paper. Do not use organic solvents such as alcohol or acetone. Do not try to dismantle the device as the internal parts are specially cleaned and sealed with an anti-fog treatment. Any such attempt will void the warranty. If repair is needed, you can call our customer service centre, visit our website **www.holosun.eu** or send us an email.

TROUBLESHOOTING

Fault	Possible cause	Remedy
Uneven illumination	Front lens may be dirty	Clean with commercially available spectacle cleaning cloth or microfibre cloth
No function	Battery inserted incorrectly	Insert battery correctly
	Battery flat	Replace battery
	Device not turned on	Switch on
Weak illumination	Front lens may be dirty	Clean with commercially available spectacle cleaning cloth or microfibre cloth
	Battery almost flat	Replace battery

WARRANTY

For more information, see the warranty brochure attached to this product.

WARNING

It is the sole responsibility of the user to inform themselves about and comply with the applicable regulations in their country or area of operation before using the device. Please also strictly observe the current legal regulations in your federal state as well as hunting laws. When abroad, always ensure that you are properly informed, as regulations can vary significantly from country to country.

LEGAL NOTICE: Check the applicable laws and regulations in your country before attaching the LE221 to a firearm. It is the sole responsibility of the user to inform themselves about and comply with the applicable regulations in their country prior to purchase or use. Contact your local authorities!

CE DECLARATION OF CONFORMITY

PICOTRONIC® GmbH | Rudolf-Diesel-Str. 2a
56070 Koblenz | Germany

takes sole responsibility in declaring that this product is in conformity with the following standards or standardized documents:

(IEC 61547:2020); German version
EN IEC 61547:2023 DIN EN IEC 61000-6-1:2019-11
in accordance with the provisions of Directives
2012/19/EU, 2014/30/EU, 2011/65/EU, 2023/988

D. Heckner, Managing Director PICOTRONIC® GmbH
Koblenz, September 2026

We constantly endeavour to optimize our products and so we reserve the right to modify the product specifications without prior notification.

⊙ WASTE DISPOSAL

This product must not be disposed of with unsorted household waste. It is subject to Directive 2012/19/EU on Waste Electrical and Electronic Equipment (WEEE) as well as the applicable national implementing regulations, in Germany in particular the Electrical and Electronic Equipment Act (ElektroG). Waste equipment must be collected separately and sent for environmentally sound recycling. Disposal must take place via municipal collection points, such as recycling centers, or through the designated take-back systems. Waste batteries and accumulators must be collected separately and disposed of via suitable take-back and collection systems. Returns may be made in particular through retail outlets, municipal collection points, or other legally designated take-back points. These regulations are based on Regulation (EU) 2023/1542 concerning batteries and waste batteries, as well as the applicable national regulations, in Germany in particular the Battery Act (BattG).

Environmental Notice

By disposing of this product properly, you contribute to protecting the environment and human health as well as to the sustainable use of natural resources.

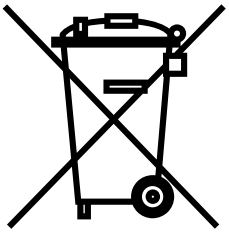

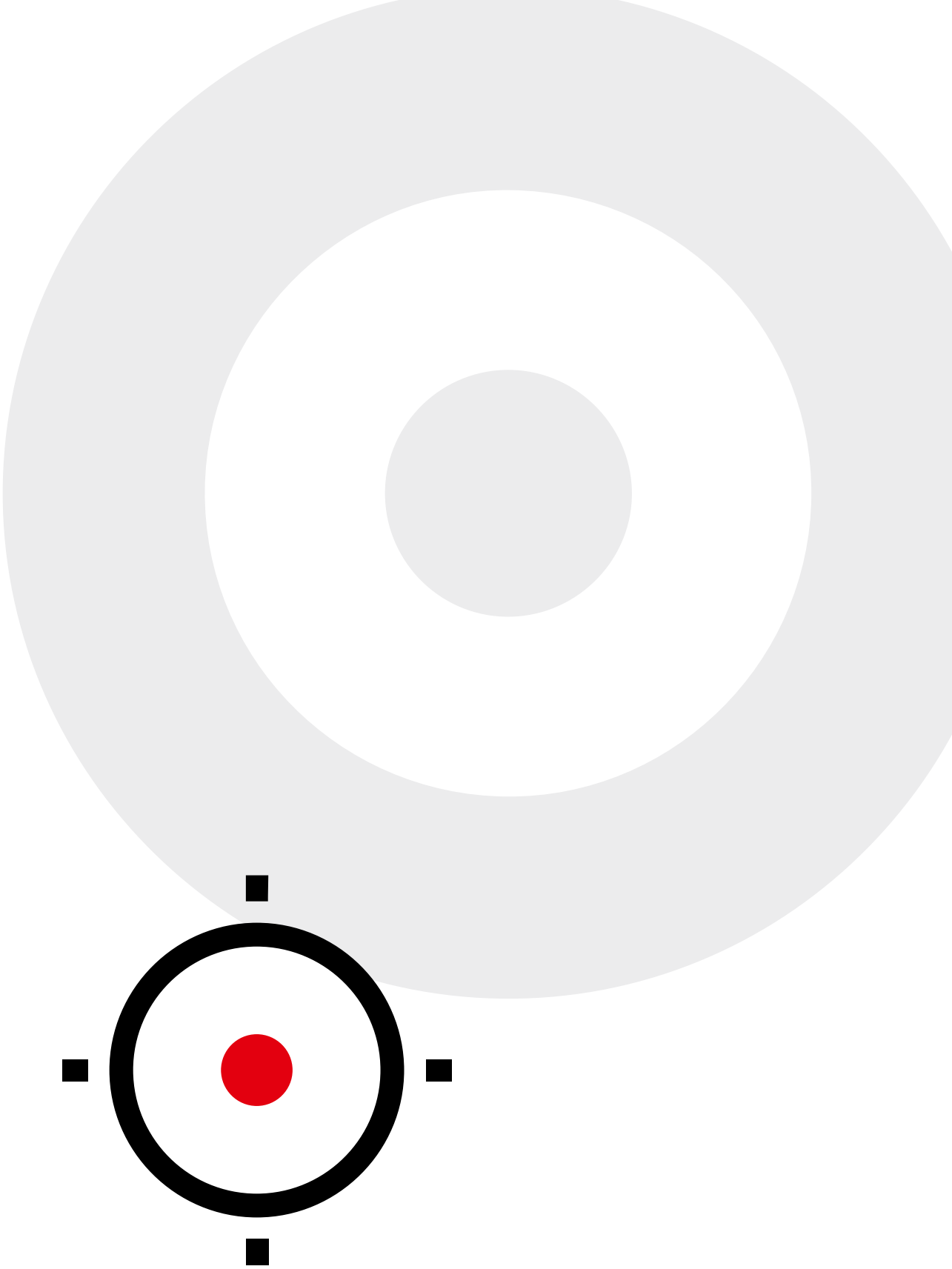

78031470

PICOTRONIC®

GENERAL DISTRIBUTOR

PICOTRONIC GMBH

Rudolf-Diesel-Str. 2a
D-56070 Koblenz
Germany

Fon +49 (0)261-983497-0
Fax + 49 (0)261-983497-10
info@holosun.eu
www.holosun.eu